日付：R07. 07/02

UJ GROUP 車両チェックシート　管理番号：0237042

車 両 情 報

車名	初年度登録	型式	形状	車台番号
日野	令和 4年6月	2PG-FD2ABG	アルミウィング	FD2AB-129140

走行	馬力	シフト	ブレーキ	ボディ内寸
68,241km	240PS/177KW	M/T　6速	エアー	長：6,280 mm 幅：2,400 mm 高：2,420 mm 門高：2,330 mm

◎：良好　○：通常走行問題なし　△：要修理　／：装備無し　※あくまでも当社判断基準によるものです

エンジン

点検項目	結果	状態
異音	◎	
オイル混入	◎	
オイル漏れ	◎	
水混入	◎	
水漏れ	◎	
燃料漏れ	◎	
排気	◎	
マフラー	◎	
ターボ	◎	
冷却水吹返	◎	

ミッション

点検項目	結果	状態
ギア鳴き	◎	
ギア抜け	◎	
クラッチ	◎	
異音	◎	
オイル漏れ	◎	
リターダ	／	

電装関係

点検項目	結果	状態
エアコン	◎	
スターター	◎	
オルタネーター	◎	
P/W（運転席）	◎	
P/W（助手席）	◎	
坂道発進装置	◎	
異常ランプ	◎	
オーディオ	◎	
バックカメラ	◎	カラー
電格ミラー	◎	
ETC	◎	標準
タコグラフ	◎	アナログ

上物仕様

点検項目	結果	状態
床材質	/	木材

キャビン

点検項目	結果	状態
シート	○	タバコ穴
ヘッドライト	◎	LED
ウィンカー	◎	
ワイパー	◎	
ミラー	◎	

走行関係

点検項目	結果	状態
リーフサス	◎	
エアサス	◎	リヤエアサス
パワステ	◎	
ハンドル	◎	
燃料タンク	◎	スチール 200L

デフ

点検項目	結果	状態
異音	◎	
オイル漏れ	◎	
デフロック	／	

特記事項 エンジンキー１本、フロントバンパー外れ、後方リフレクター左右欠損

記録簿　無（）

タイヤ残量

単位：mm

	6	7	
	—	—	
7	7	3	6
—	—	—	—
スペア		13	—

タイヤサイズ

	225/80R17.5	225/80R17.5	
	—	—	
225/80R17.5	225/80R17.5	225/80R17.5	225/80R17.5
—	—	—	—
スペア		225/80R17.5	—

素材：スチール　備考：スペアタイヤ以外ダンベリ

上物仕様

上物名	メーカー	型式「製造番号」	年式
アルミウイング	トランテックス	「W144H3」	令和 4年5月
【備考】ラッシングレール2段、引き出しフック5対，LED庫内灯3ケ、庫内煽りキズ・凹み有。			
パワーゲート／格納ゲート	トランテックス	TRAK10-6495D 「S2203009336」	令和 4年3月
【備考】全長1560mm,全幅2450mm,有効幅2310mm,キャスターストッパーまで1400mm,庫内リモコン，ラジコン付き			
【備考】			

外装状態

キャブコーション	フレーム番号	フレームのさび	飛石
有	確認済	無	点傷有

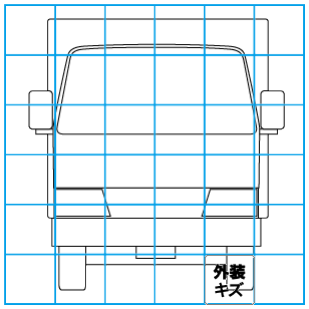

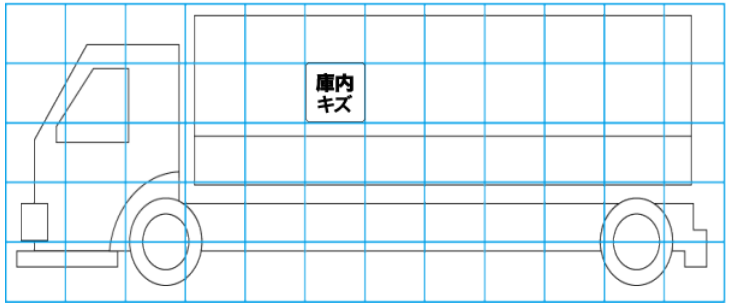

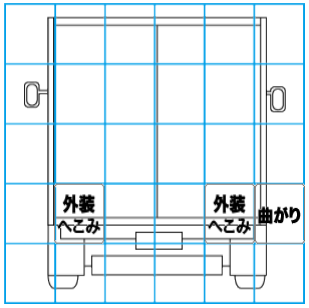

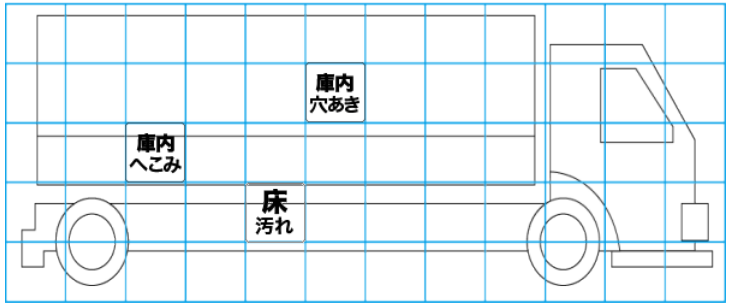

【外装】　【ボデー内】

外装キズ	外装へこみ	うき	曲がり	サビ	補修跡	割れ	庫内キズ	庫内へこみ	庫内穴あき	床汚れ