日付：R06. 10/11

UJ GROUP 車両チェックシート　管理番号：0434047

車両情報

車名	初年度登録	型式	形状	車台番号
日野	平成28年3月	TKG-XZC605M	冷凍バン	XZC605-0012127

走行	馬力	シフト	ブレーキ	ボディ内寸
51,683km	136PS/100KW	A/T　6速	バキューム	長：3,410 mm 幅：1,660 mm 高：2,030 mm 門高：1,980 mm

◎：良好　○：通常走行問題なし　△：要修理　／：装備無し　※あくまでも当社判断基準によるものです

エンジン

点検項目	結果	状態
異音	◎	
オイル混入	◎	
オイル漏れ	◎	
水混入	◎	
水漏れ	◎	
燃料漏れ	◎	
排気	◎	
マフラー	◎	
ターボ	◎	
冷却水吹返	◎	

ミッション

点検項目	結果	状態
ギア鳴き	◎	
ギア抜け	◎	
クラッチ	／	
異音	◎	
オイル漏れ	◎	
リターダ	／	

電装関係

点検項目	結果	状態
エアコン	◎	
スターター	◎	
オルタネーター	◎	
P/W（運転席）	◎	
P/W（助手席）	◎	
坂道発進装置	／	
異常ランプ	◎	
オーディオ	◎	
バックカメラ	◎	カラー
電格ミラー	◎	左右電格。
ETC	／	
タコグラフ	／	

上物仕様

点検項目	結果	状態
床材質	/	アルミ 縞板張り。

キャビン

点検項目	結果	状態
シート	○	擦れ、汚れ
ヘッドライト	◎	ハロゲン
ウィンカー	◎	
ワイパー	◎	
ミラー	◎	

走行関係

点検項目	結果	状態
リーフサス	◎	
エアサス	／	
パワステ	◎	
ハンドル	◎	
燃料タンク	◎	スチール 80L

デフ

点検項目	結果	状態
異音	◎	
オイル漏れ	◎	
デフロック	／	

特記事項 キャブ内汚れ傷。アイドリングストップ。運転席側ドア亀裂有。スターターキー1本、スペアーキー2本。

記録簿　有（H28/8～R3/9）

タイヤ残量

単位：mm

	4	4	
	—	—	
4	4	4	4
—	—	—	—
スペア	8	—	

タイヤサイズ

	185/85R16	185/85R16	
	—	—	
185/85R16	185/85R16	185/85R16	185/85R16
—	—	—	—
スペア		185/85R16	—

素材：スチール　備考：

上物仕様

上物名	メーカー	型式「製造番号」	年式
冷凍バン	日本フルハーフ	GAC7 「E1EA998」	平成28年
【備考】断熱リヤ無、サイド70mm。ラッシングレール2段。庫内灯3ケ。前方水抜き穴2ケ。左観音式サイド小扉。			
冷凍機／直結	菱重	TDJS35A-L2	平成28年
【備考】-30℃設定　（　1hで　+16.4℃　→　-13℃　確認　）。			
跳ね上げゲート	日本フルハーフ	KB3A 「G5E0641」	平成28年
【備考】PG寸法：全長1505mm、全幅1725mm、有効長1220mm、有効幅1430mm。最大荷重1000Kg。庫内リモコン付。ラジコン付。プラットホーム収納式サイドガード付。			

外装状態

キャブコーション	フレーム番号	フレームのさび	飛石
有	確認済	小	点傷有

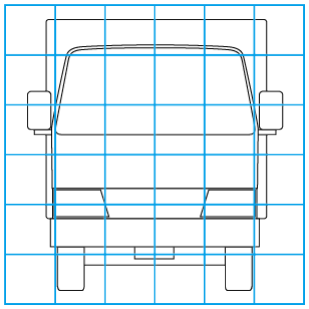

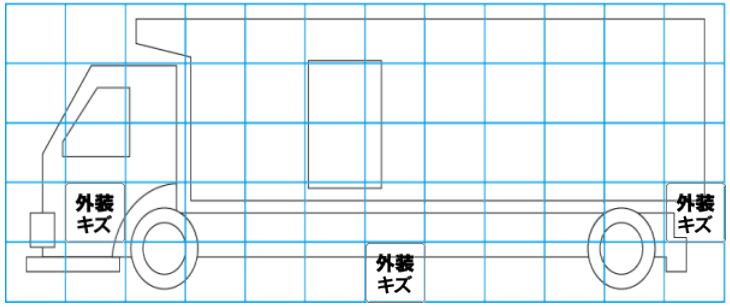

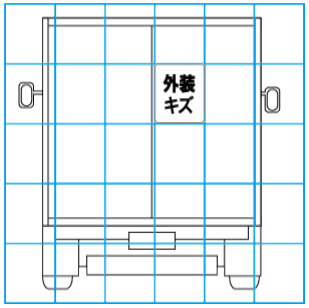

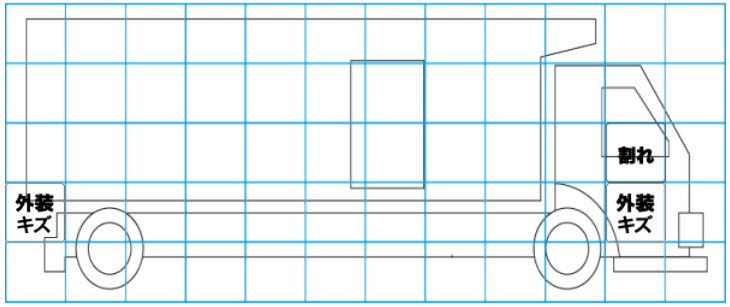

【外装】　【ボデー内】

外装キズ	外装へこみ	うき	曲がり	サビ	補修跡	割れ	庫内キズ	庫内へこみ	庫内穴あき	床汚れ