日付：R06. 10/23

UJ GROUP 車両チェックシート　管理番号：0636004

車両情報

車名	初年度登録	型式	形状	車台番号
いすゞ	平成30年3月	2PG-CYJ77C	アルミウィング	CYJ77C-7002207

走行	馬力	シフト	ブレーキ	ボディ内寸
995,590km	380PS/279KW	M/T　7速	エアー	長：9,690 mm 幅：2,400 mm 高：2,650 mm 門高：2,580 mm

◎：良好　○：通常走行問題なし　△：要修理　／：装備無し　※あくまでも当社判断基準によるものです

エンジン

点検項目	結果	状態
異音	◎	
オイル混入	◎	
オイル漏れ	○	パワステオイルポンプ、インタークーラーホース オイルホース・オイルエレメント廻り滲み
水混入	◎	
水漏れ	◎	
燃料漏れ	◎	
排気	◎	
マフラー	◎	
ターボ	◎	
冷却水吹返	◎	

ミッション

点検項目	結果	状態
ギア鳴き	◎	
ギア抜け	◎	
クラッチ	◎	
異音	◎	
オイル漏れ	◎	
リターダ	◎	永久磁石式

電装関係

点検項目	結果	状態
エアコン	◎	アイドリングストップクーラー付き（オーディオ欄写真添付）
スターター	◎	
オルタネーター	◎	
P/W（運転席）	◎	
P/W（助手席）	◎	
坂道発進装置	◎	
異常ランプ	◎	
オーディオ	◎	
バックカメラ	◎	カラー
電格ミラー	◎	
ETC	◎	標準
タコグラフ	◎	アナログ、デジタル

上物仕様

点検項目	結果	状態
床材質	/	木材

キャビン

点検項目	結果	状態
シート	○	へたり ビニールカバー破れ
ヘッドライト	◎	LED
ウィンカー	◎	
ワイパー	◎	
ミラー	◎	

走行関係

点検項目	結果	状態
リーフサス	◎	
エアサス	○	ひび
パワステ	◎	
ハンドル	◎	
燃料タンク	◎	スチール 300L 300L

デフ

点検項目	結果	状態
異音	◎	
オイル漏れ	◎	
デフロック	◎	

上物仕様

上物名	メーカー	型式「製造番号」	年式
アルミウイング	日本フルハーフ	DKL 「W9DP542」	平成30年1月

【備考】ラッシングレール2段、LED庫内灯4個、引出しフック9対、ステンレスフェンダー、アルミサイドバンパー、左右貫通工具箱、右ステンレス工具箱、左樹脂工具箱、庫内床汚れ・小キズ多数

【備考】

【備考】

外装状態

キャブコーション	フレーム番号	フレームのさび	飛石
有	確認済	小	点傷有

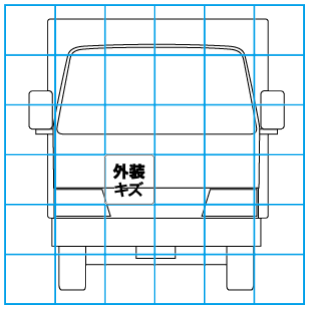

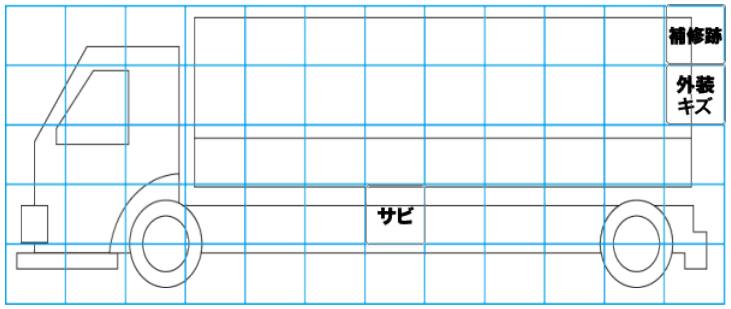

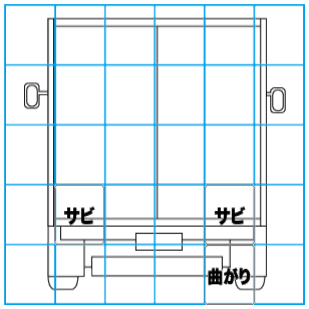

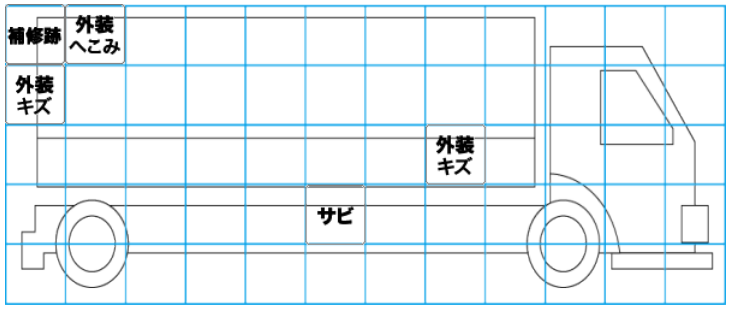

【外装】　【ボデー内】

外装キズ	外装へこみ	うき	曲がり	サビ	補修跡	割れ	庫内キズ	庫内へこみ	庫内穴あき	床汚れ

特記事項　エンジンキー２本、燃料タンクキー4本、ボデーキー３本（固着）、メッキフロントバンパー、メッキステップパネル、メッキグリル、メッキフロントコーナーパネル、メッキドアプロテクター、エアドライヤーオイル滲み、右後リフレクター一割れ、右後2番目マーカー球切れ。

記録簿　有（H30/6~R6/3）

タイヤ残量

単位：mm

	11	12	
	10	11	
11	11	11	11
11	12	12	12
スペア	12	—	

タイヤサイズ

	245/70R19.5	245/70R19.5	
	245/70R19.5	245/70R19.5	
245/70R19.5	245/70R19.5	245/70R19.5	245/70R19.5
245/70R19.5	245/70R19.5	245/70R19.5	245/70R19.5
スペア		245/70R19.5	—

素材：アルミ　備考：スペアタイヤ以外スタッドレス