日付：R06. 09/19

UJ GROUP 車両チェックシート　管理番号：0236046

車両情報

車名	初年度登録	型式	形状	車台番号
日野	平成29年9月	TKG-XZU655M	冷凍バン	XZU655-0007328

走行	馬力	シフト	ブレーキ	ボディ内寸
271,778km	150PS/110KW	M/T　5速	バキューム	長：4,280 mm 幅：1,700 mm 高：1,790 mm 門高：1,780 mm

◎：良好　○：通常走行問題なし　△：要修理　／：装備無し　※あくまでも当社判断基準によるものです

エンジン

点検項目	結果	状態
異音	◎	
オイル混入	◎	
オイル漏れ	○	インタークーラー本体、オイルクーラー取り付け面、滲み
水混入	◎	
水漏れ	◎	
燃料漏れ	◎	
排気	◎	
マフラー	◎	
ターボ	◎	
冷却水吹返	◎	

ミッション

点検項目	結果	状態
ギア鳴き	◎	
ギア抜け	◎	
クラッチ	◎	
異音	◎	
オイル漏れ	◎	
リターダ	／	

電装関係

点検項目	結果	状態
エアコン	◎	
スターター	◎	
オルタネーター	◎	
P/W（運転席）	◎	
P/W（助手席）	◎	
坂道発進装置	◎	
異常ランプ	◎	
オーディオ	◎	
バックカメラ	◎	カラー
電格ミラー	◎	
ETC	／	
タコグラフ	／	

上物仕様

点検項目	結果	状態
床材質	/	アルミ縞板

キャビン

点検項目	結果	状態
シート	○	へたり、タバコ穴、擦れ
ヘッドライト	◎	ハロゲン LEDフォグランプ付き
ウィンカー	◎	
ワイパー	◎	
ミラー	◎	

走行関係

点検項目	結果	状態
リーフサス	◎	
エアサス	／	
パワステ	◎	
ハンドル	○	擦れ
燃料タンク	◎	スチール 100L

デフ

点検項目	結果	状態
異音	◎	
オイル漏れ	◎	
デフロック	／	

特記事項 エンジンキー2本、ボデーキー2本。助手席ドア灰皿欠損。パワーゲート裏面、塗装剥げ有り。

記録簿　無（）

タイヤ残量

単位：mm

	4	3	
	—	—	
4	4	5	4
—	—	—	—
スペア		8	—

タイヤサイズ

	205/70R16	205/70R16	
	—	—	
205/70R16	205/70R16	205/70R16	205/70R16
—	—	—	—
スペア		205/70R16	—

素材：スチール　備考：

上物仕様

上物名	メーカー	型式「製造番号」	年式
冷凍バン	東プレ	「H171920」	平成29年9月
【備考】ラッシングレール2段、庫内灯LED2ケ、パレティナガイド、エアリブ、水抜き穴前側2ケ、渡し板、左スライド式サイドドア、庫内天井および壁にキズ凹み、前面下段パレティナガイド割れ			
冷凍機／直結	東プレ	XV32H0C-M 「H171920」	平成29年9月
【備考】マイナス5度設定。1時間で9度→-5.5度確認。			
垂直ゲート	極東開発工業	V602A-B1SRT2 「17T071150N」	平成29年9月
【備考】最大昇降荷重600kg、全長1290mm、全幅1780mm、有効幅1690mm、キャスターストッパー迄950mm、庫内リモコン			

外装状態

キャブコーション	フレーム番号	フレームのさび	飛石
有	確認済	小	点傷有

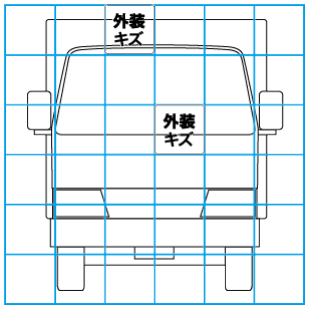

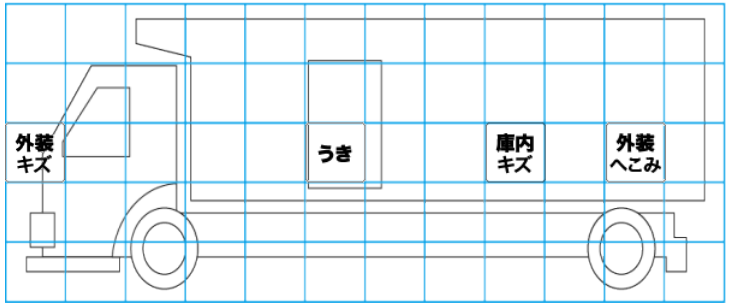

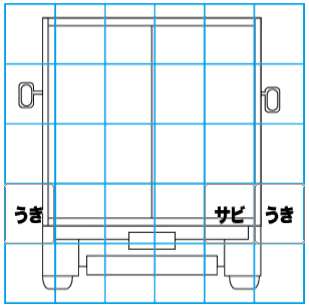

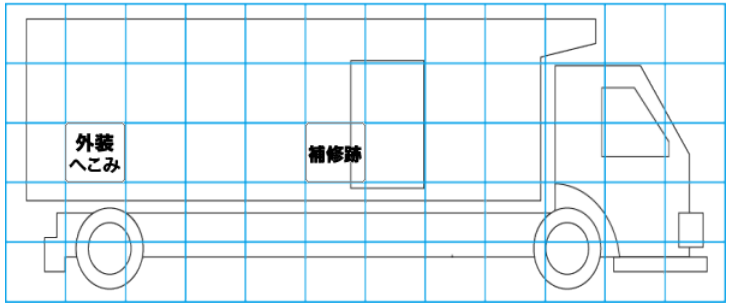

【外装】　【ボデー内】

外装キズ	外装へこみ	うき	曲がり	サビ	補修跡	割れ	庫内キズ	庫内へこみ	庫内穴あき	床汚れ